S

PODMÍNKY PROVOZU

Ventilátor je určen pro provoz ve vnitřním základním prostředí s okolní teplotou od 0 °C do +40 °C, pro dopravu čistého vzduchu bez prachu, mastnot, výparů chemikálií a dalších znečištění. Dále je nutné zajistit, aby ventilátor nenamrzal, nestékal do něj a neusazoval se v něm kondenzát vody z potrubí. Elektrické krytí motoru ventilátoru je IP34.

POUŽITÍ

Tento typ ventilátorů je vzhledem ke svým parametrům předurčen k použití pro kratší vzduchotechnické potrubí s nízkou tlakovou ztrátou, případně k odsávání přímo přes zeď. Do stropu lze montovat ventilátor s kuličkovými ložisky pouze bez klapky. Nedoporučuje se přímá montáž do podhledů a konstrukcí, které mohou rezonovat.

SKŘÍŇ

Skříň je vyrobena z elektricky nevodivého termoplastu ABS bílé barvy. Přednostmi plastu ABS jsou mechanická odolnost, barevná stálost a snadná čistitelnost. Skříň je připravena pro montáž na stěnu nebo na strop.

OBĚŽNÉ KOLO

Oběžné kolo je axiální. Je vyrobeno z nárazuvzdorného plastu bílé barvy.

MOTOR

Asynchronní s kotvou nakrátko. Je vybaven kluznými ložisky s tukovou náplní na celou dobu životnosti a tepelnou pojistkou proti přetížení, nebo kuličkovými ložisky. Napájení 230 V/50 Hz. Krytí IP34. Pracovní teplota maximálně +40 °C.

SMĚR PRŮTOKU

Směr průtoku je od přední sací mřížky k zadnímu výfukovému hrdlu. (Na obrázku výše označeno šipkou.)

ELEKTRICKÁ SVORKOVNICE

Připojovací svorkovnice je umístěna pod přední sací mřížkou ventilátoru a lze ji jednoduchou demontáží pojistného šroubu zpřístupnit.

INSTALACE

Snadná a rychlá instalace v horizontální nebo vertikální poloze. Zadní strana ventilátoru je připravena pro přímou montáž do zdi nebo stropu pomocí 4 šroubů, které jsou dodávány spolu s hmoždinkami standardně ke všem ventilátorům.

ROZMĚRY

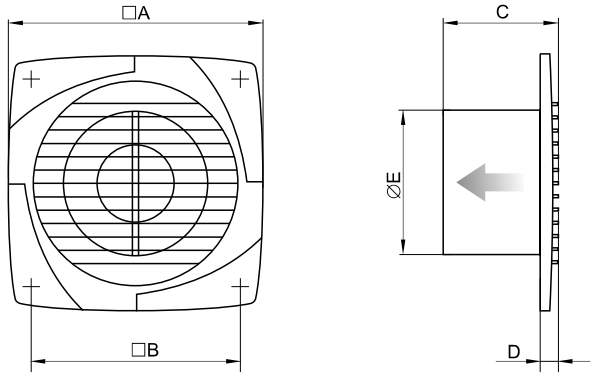

Typ	□A	□B	C	D	ØE
S100	150	120	108	12	100
S125	176	140	114	13	125
S150	205	165	132	15	150

Typ	Objem [m³/h]	Hluk L_{pA} [dB(A)]	Příkon [W]	Hmotnost [kg]
S100	95	34	14	0,58
S125	180	35	16	0,74
S150	292	38	24	0,92

REGULACE OTÁČEK

Provádí se elektronickými nebo transformátorovými regulátory otáček změnou napětí.

HLUK

Hladina hluku (L_{pA}) je měřena ve vzdálenosti 3 m od sání ventilátoru při plném chodu ventilátoru.

PROVEDENÍ

- **S -** základní provedení ventilátoru
- **SL -** provední s kuličkovými ložisky
- **ST -** provední s časovým doběhem 2 - 30 min.
- **STL -** provedení s kuličkovými ložisky a časovým doběhem 2 - 30 min.
- **KO -** zpětná klapka

PŘÍKLAD ZNAČENÍ

S100

- jmenovitý průměr v mm
- axiální ventilátor

PŘÍSLUŠENSTVÍ

- **MP4900/K, MP5900/K, MP6900/K** - samočinná venkovní plastová žaluzie se síťkou
- **MP4904-S/K, MP5904-S/K, MP6904-S/K** - venkovní plastová mřížka se síťkou pro výfuk a sání
- **WSK** - venkovní přetlaková žaluzie
- **Semivac SV** - hliníkové flexopotrubí
- **2UM1017** - externí hygrostat
- **TER-P** - pokojový termostat
- **R10** - elektronický regulátor otáček
- **RVS** - transformátorový regulátor otáček
- **KO** - zpětná klapka

Práva na změny vyhrazena.

SCHÉMA ZAPOJENÍ

Standardní zapojení

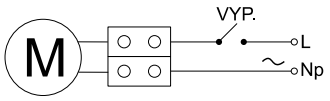

Zapojení s časovým doběhem na vypínač

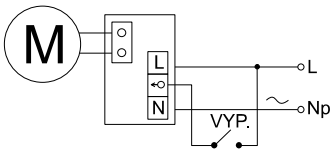

Zapojení s časovým doběhem na tlačítko

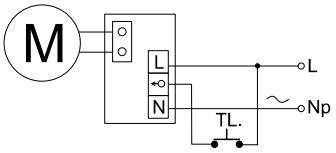

Zapojení s časovým doběhem na světelný okruh

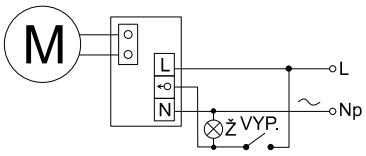

GRAF

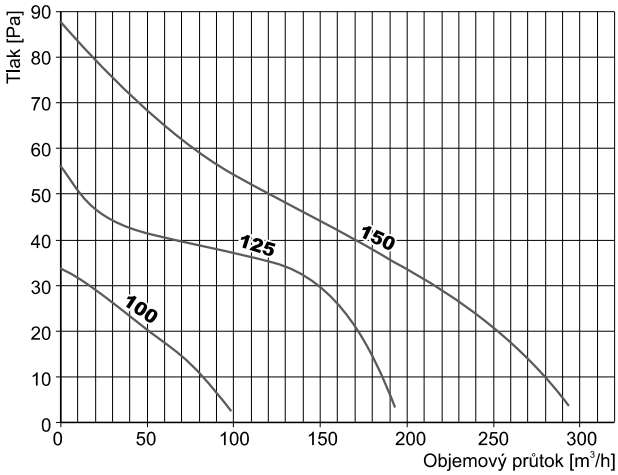

PŘÍSLUŠENSTVÍ

MP4900/K
samočinná žaluzie

WSK
plastová žaluzie

SV
hliníkové
flexopotrubí

2UM1017
externí
hygrostat

R10
regulátor
otáček

RVS
regulátor
otáček

TER-P
pokojový
termostat

KO
zpětná
klapka

Schémata zapojení uvedená v katalogu jsou pouze orientační. Vždy je nutno upřednostnit schéma zapojení uvedená na výrobku.

Práva na změny vyhrazena.